La FRENCH FAB

elco

Prescripteur de solutions
d'usinage depuis 1906

DISTRIBUTEURS SÉCURISÉS

DISTRIBUTEUR SÉCURISÉ DYNABOX

OPTIMISEZ

La gestion de vos articles et gagnez en productivité

SÉCURISEZ

Vos conditions de travail grâce à un accès sélectif à vos articles

SIMPLIFIEZ

La distribution de toutes vos références

Jusqu'à 1080 références sécurisées à 100%

Jusqu'à 40% de baisse de consommation

Autorisation & rationnement selon le profil de l'utilisateur

Identification par Badge et Mot de passe

Réduction des incidents civils

Taux de disponibilité supérieur à 99%

Traçabilité à 100% des entrées / sorties, prêts / retours

Gestion automatique de l'étalonnage

Routeur 3G/Wifi Intégrité du réseau

Disponibilité H24, 7j7

Gestion des colis «Click&Collect»

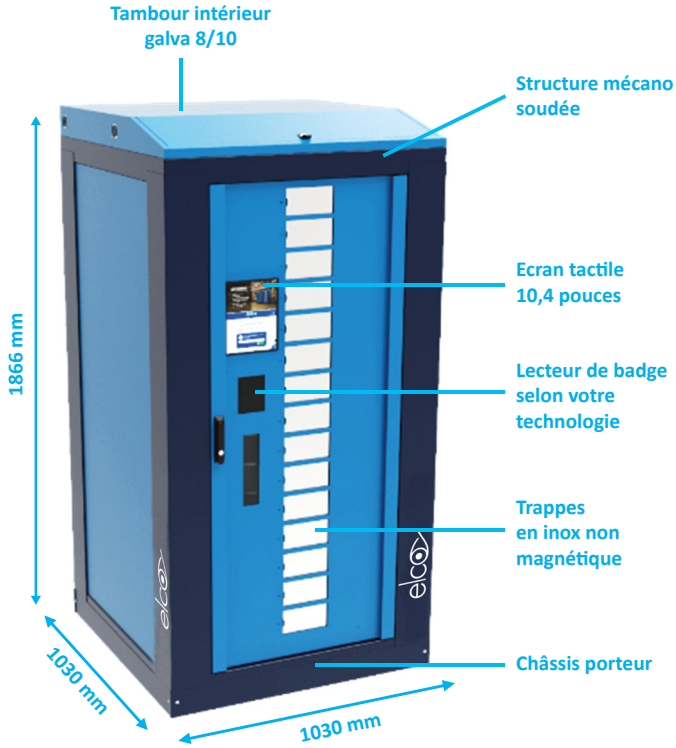

- Disponible en OEM (compatible tout logiciel)
- Compatible avec toute la gamme BOX
- Toit anti-dépose
- Disponible en version maître ou additionnel
- Ouverture et fermeture manuelle des trappes
- Déverrouillage manuel de la porte centrale en mode dégradé
- Finition peinture époxy permettant une meilleure résistance au choc
- Bacs en plastique disponibles en option

COULEURS RAL DISPONIBLES

		GAMME DYNABOX			
		DB 72	DB 54	DB 36	DB 18
13 trappes	Quantité de références	936	702	468	234
	Largeur Emplacement (mm)	40	54	81	163
	Hauteur Emplacement (mm)	85	85	85	85
	Profondeur Emplacement (mm)	405	405	405	405
7 trappes	Quantité de références	504	378	252	126
	Largeur Emplacement (mm)	40	54	81	163
	Hauteur Emplacement (mm)	175	175	175	175
	Profondeur Emplacement (mm)	405	405	405	405
5 trappes	Quantité de références	360	270	180	90
	Largeur Emplacement (mm)	40	54	81	163
	Hauteur Emplacement (mm)	253	253	253	253
	Profondeur Emplacement (mm)	405	405	405	405
	Poids de la machine	385 kg			
	Charge utile acceptée	39 kg par niveau			
	Alimentation	230 V 16 A			

TAMBOUR 72

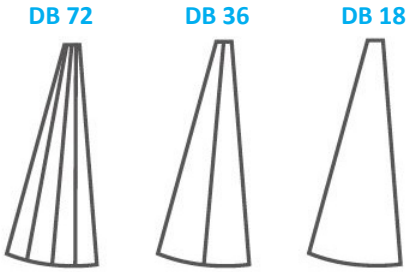

TAMBOUR 54

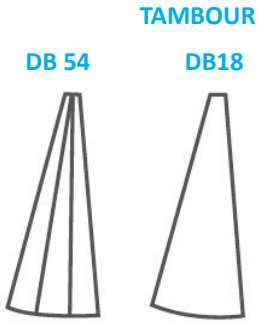

DISTRIBUTEUR SÉCURISÉ LOCKERBOX

OPTIMISEZ

La gestion de votre matériel et gagnez en productivité

SÉCURISEZ

Votre stock et la traçabilité de vos biens

AMÉLIOREZ

Le maintien en condition opérationnelle de vos biens et maximisez leur longévité

- Identification par Badge et Mot de passe
- Diminution des pertes matérielles
- Autorisation & rationnement selon le profil de l'utilisateur
- Disponibilité H24, 7J/7
- Gestion de la recharge du matériel (USB, prise 230V)

- Taux de disponibilité supérieur à 99%
- Traçabilité à 100% des entrées / sorties, prêts / retours
- Gestion automatique de l'étalonnage
- Routeur 3G/Wifi Intégrité du réseau
- Connectivité réseau pour chacun de vos équipements

Gestion des colis «Click&Collect»

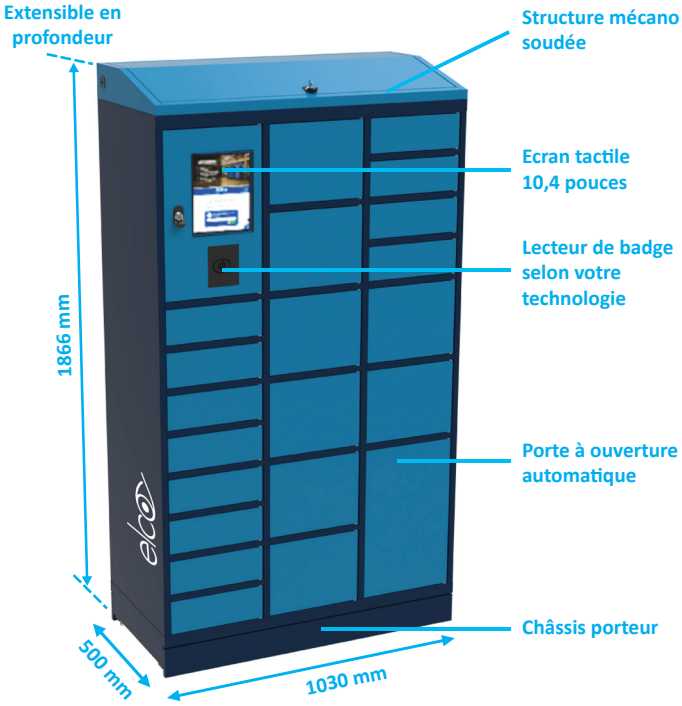

- Disponible en OEM (compatible tout logiciel)
- Compatible avec toute la gamme BOX
- Toit anti-dépose
- Disponible en version maître ou additionnel
- Ouverture et fermeture manuelle des trappes
- Déverrouillage manuel de la porte centrale en mode dégradé
- Finition peinture époxy permettant une meilleure résistance au choc

OPTIONS

- Supports extractibles
- Portes avec plexiglass
- Portes en inox brossé
- Connectique USB / RJ45
- Eclairage par LED des emplacements

		3 colonnes / module	3 colonnes / module
		Largeur colonne 257 mm	Largeur colonne 122 mm
12 portes / colonne	Hauteur porte : 112 mm	36 portes	60 portes
9 portes / colonne	Hauteur porte : 156 mm	27 portes	45 portes
6 portes / colonne	Hauteur porte : 244 mm	18 portes	30 portes
4 portes / colonne	Hauteur porte : 377 mm	12 portes	20 portes
3 portes / colonne	Hauteur porte : 509 mm	9 portes	15 portes
2 portes / colonne	Hauteur porte : 774 mm	6 portes	10 portes
1 porte / colonne	Hauteur porte : 1 569 mm	3 portes	5 portes
Poids de la machine	de 150 kg à 230 kg		
Charge utile acceptée	20 kg par emplacement (400 kg max par distributeur)		
Alimentation	230 V 16 A		

COULEURS RAL DISPONIBLES

DISTRIBUTEUR SÉCURISÉ DRAWERBOX

OPTIMISEZ

la gestion
de vos outils
coupants

SÉCURISEZ

et simplifiez la distribution
de toutes vos
références sensibles

ÉVITEZ

les ruptures
de stock

Jusqu'à 11 tiroirs
par module

Charge utile
maximum de 660 kg

Aménagements
spécifiques (porte outils,
séparateurs amovibles,...)

Electronique
basse consommation
dernière génération

Logiciel de
gestion de stock

Taux de
disponibilité
supérieur à 99%

Traçabilité à 100%
des entrées / sorties,
prêts / retours

Baisse des
consommations

Réduction des
pertes matérielles

Disponibilité
H24, 7j7

Gestion des colis «Click&Collect»

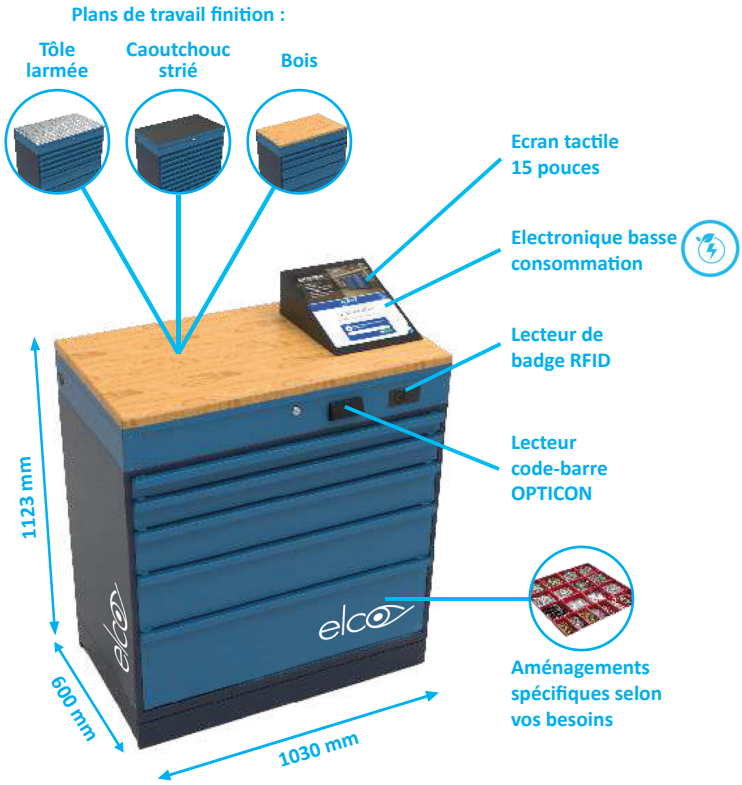

- Disponible en OEM (compatible tout logiciel)
- Compatible avec toute la gamme BOX
- Tiroirs avec aménagements à godets, bacs en plastique
- Disponible en version maître ou additionnel
- Ouverture et fermeture manuelle des trappes
- Finition peinture époxy permettant une meilleure résistance au choc
- Tapis antiglisse
- Insertion en mousse

COULEURS RAL DISPONIBLES

TROIS CONFIGURATIONS POSSIBLES

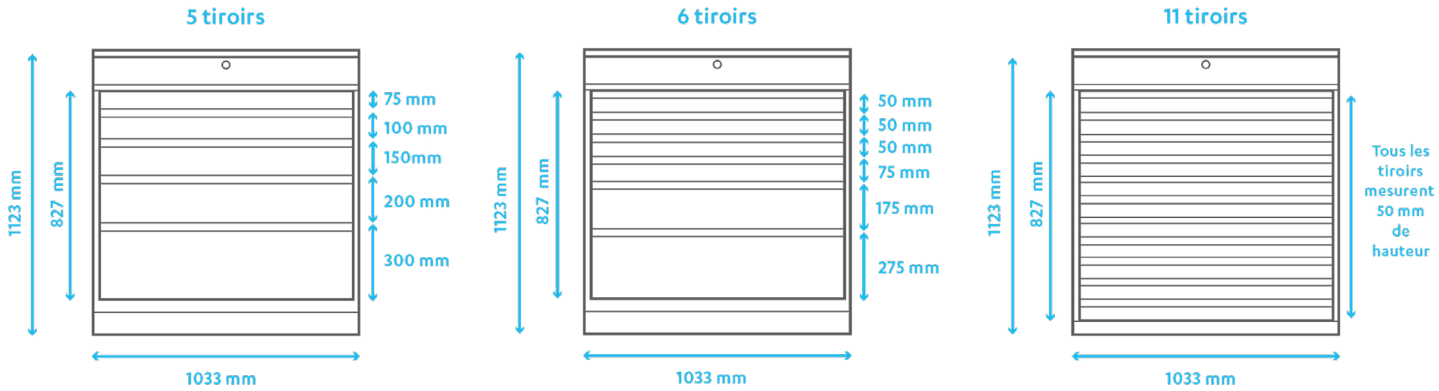

Profondeur utile tiroirs (mm)	909 mm
Largeur utile tiroirs (mm)	459 mm
Poids de la machine	de 230 kg à 290 kg
Alimentation	230 V 16 A

Prescripteur de solutions
d'usinage depuis 1906

ELCO
23 Bis Rue Colbert
35300 FOUGERES
FRANCE

Tel. : +33 2 99 99 14 87
Email : contact@elco.eu
Website : www.elco.eu
Eshop : https://shop-elco.fr/